Stores&Moustiquaires
La référence qualité prix

GUIDE DE POSE
Rouleau Recoupable

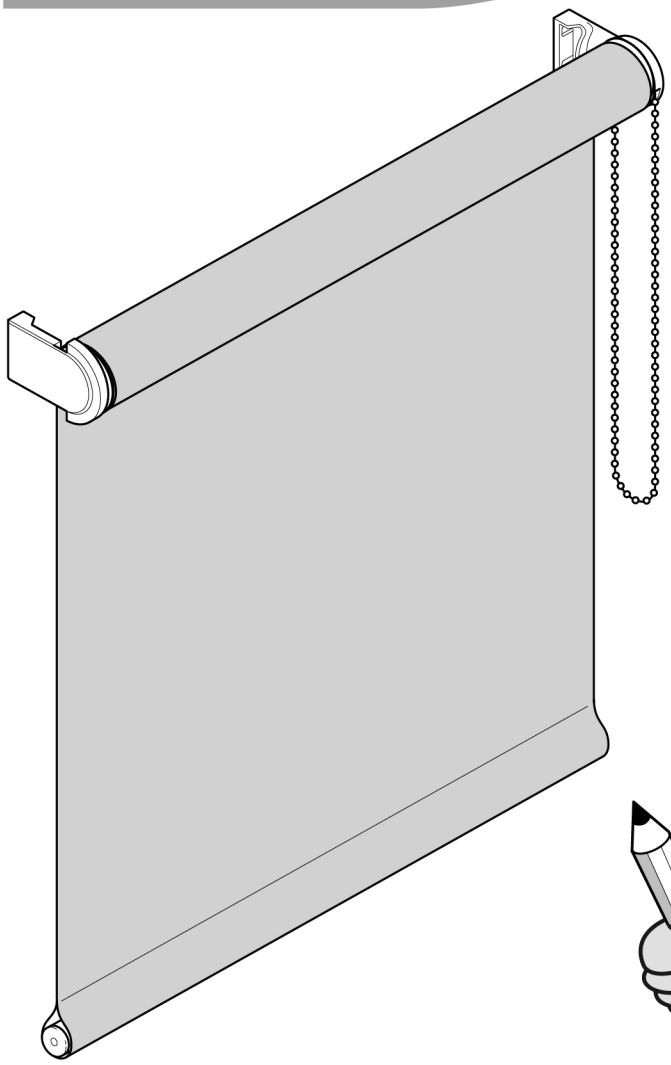

MONTAGE
1 personne

Outils nécessaires

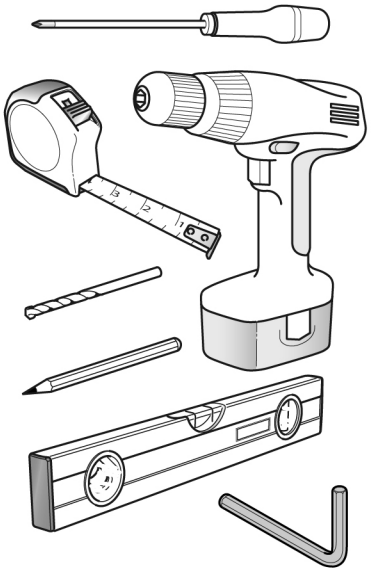

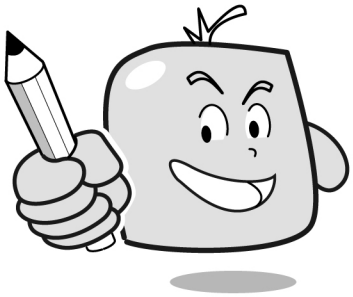

Accessoires fournis

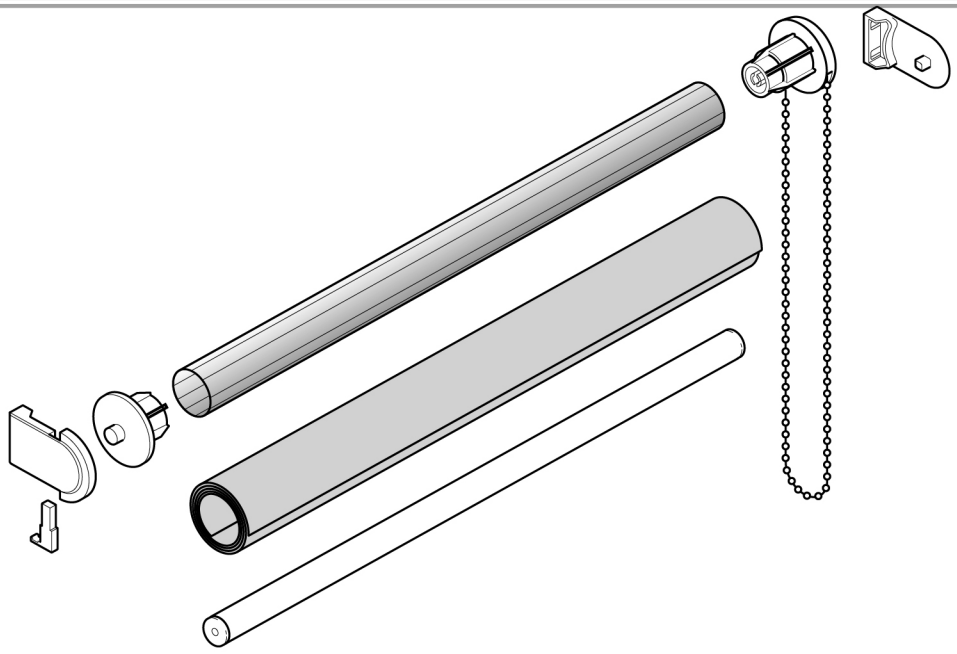

info — Contrôle et Prise des dimensions

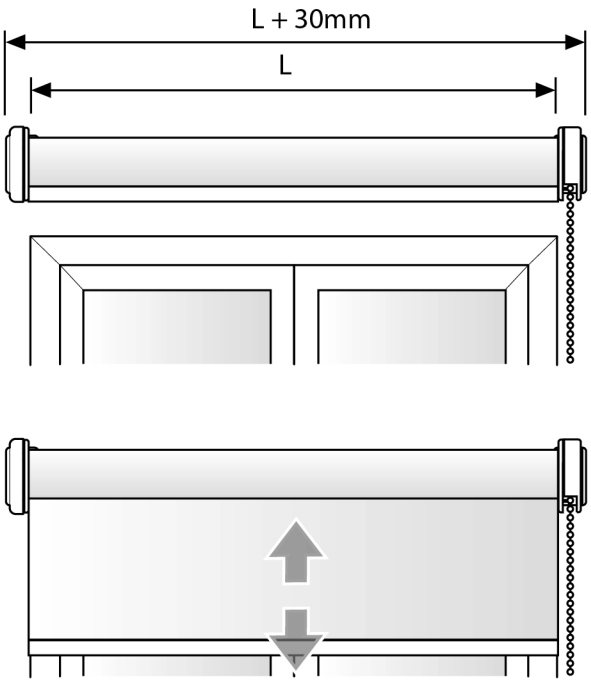

La largeur de votre tissu (L) doit recouvrir l'ensemble de votre fenêtre, faites également attention au positionnement de la chainette de façon à ne pas géner l'ouverture de votre fenêtre.

1 — Positionnement

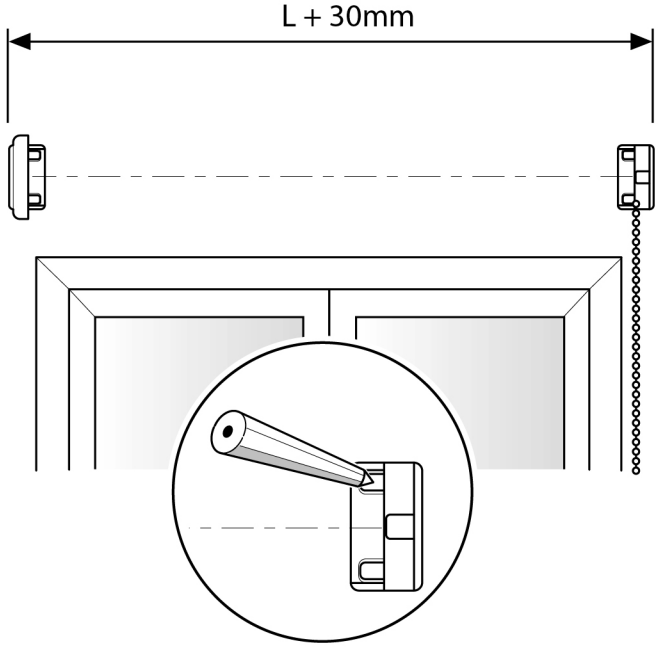

Positionnez les supports latéraux en étant de niveau puis tracez à travers les rainures.

2 — Fixation des supports

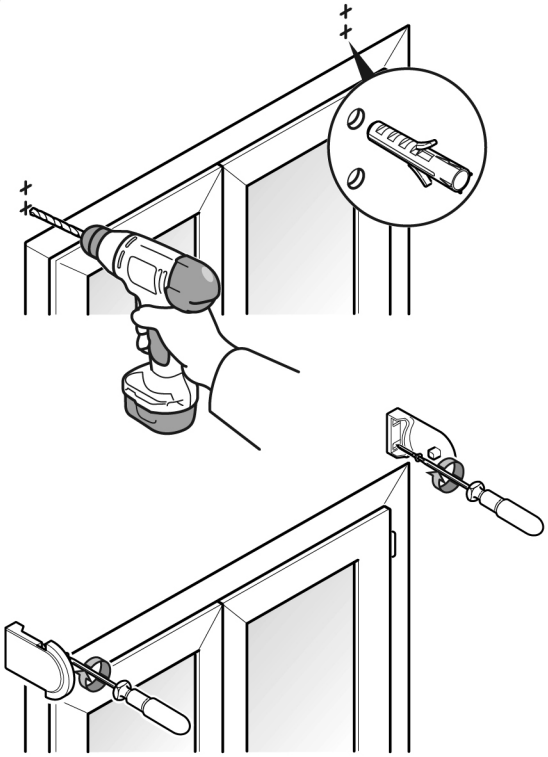

Percez, chevillez, puis fixez les supports.

3 — Mise à dimensions

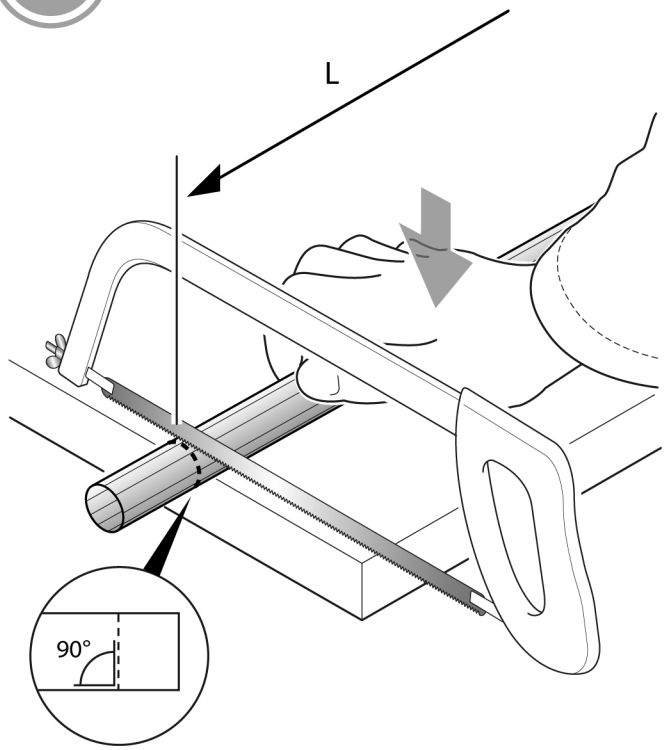

Maintenez le tube fermement, puis coupez en étant parfaitement perpendiculaire.

4 Mise à dimensions

Retirez la barre de charge.

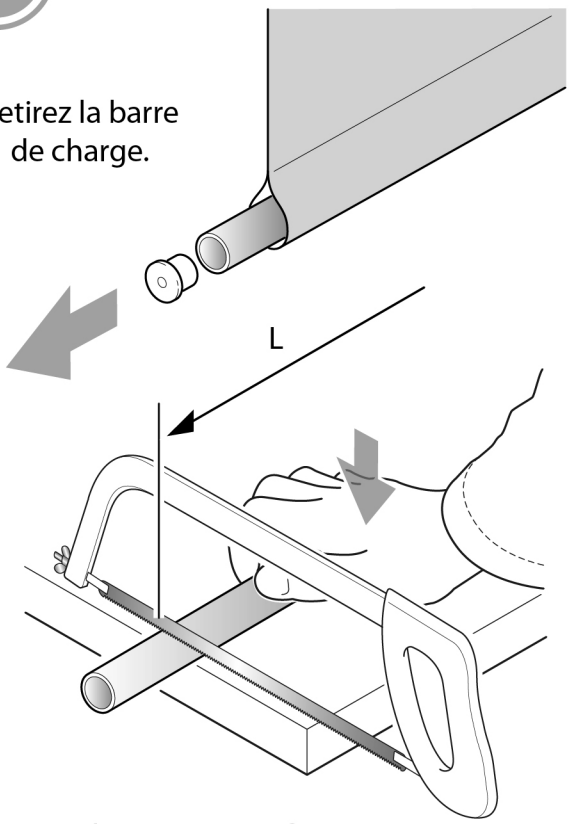

Coupez-la en étant parfaitement perpendiculaire.

5 Mise à dimensions

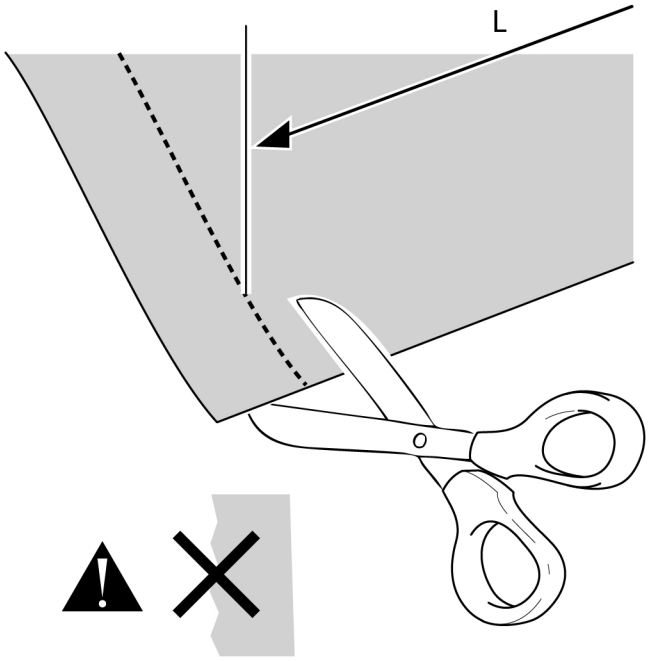

Coupez le tissu en étant parfaitement perpendiculaire.

6 Mise à dimensions

Retirez l'adhésif du tube d'enroulement.

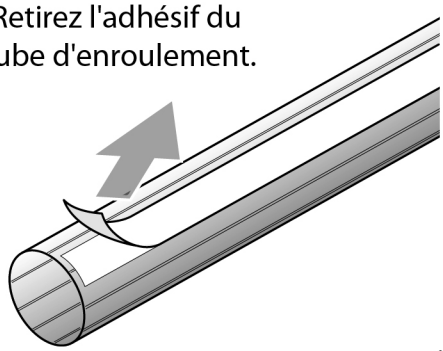

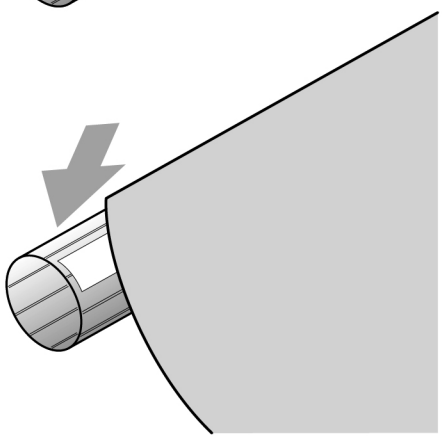

Collez le tissu sur le tube en étant parfaitement perpendiculaire.

7 Mise en place

Emboitez les cotés du tube.

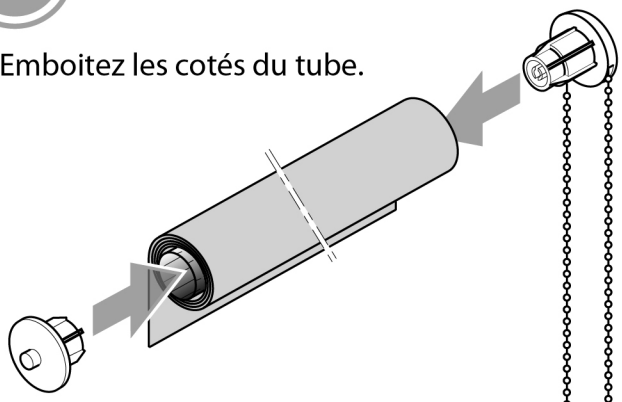

Attention au sens d'enroulement, celui-ci doit se trouver coté fenêtre, placez donc le module d'enroulement (chainette) en conséquence.

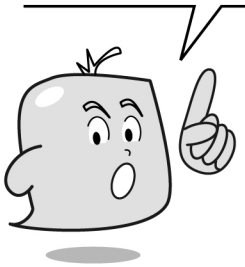

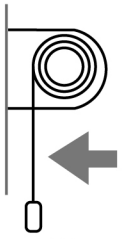

Storipro

8 Mise en place

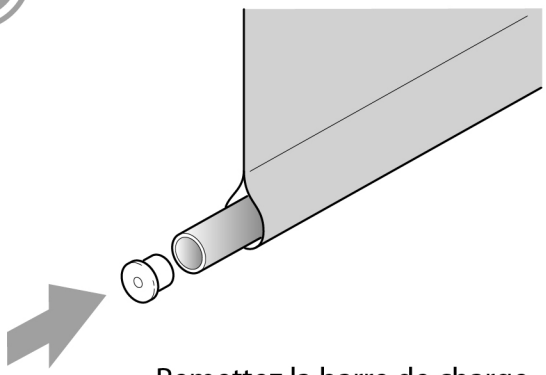

Remettez la barre de charge.

9 Mise en place

Emboitez le store dans le support chainette.

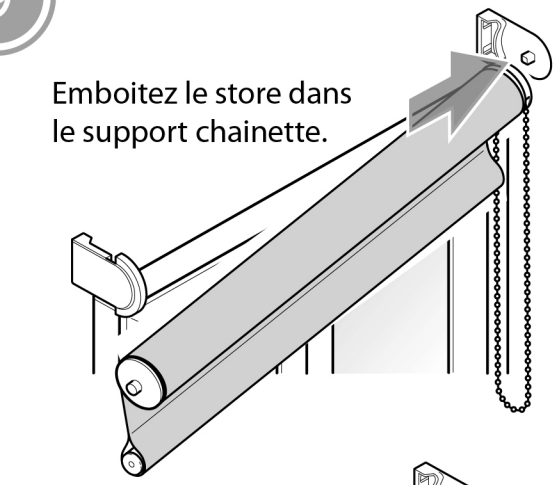

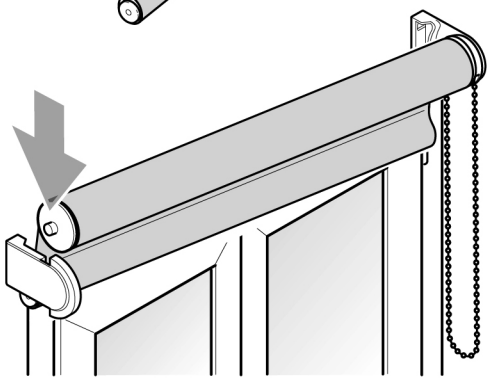

Puis emboitez l'autre partie dans la rainure du support opposé.

10 Mise en place

Clipez fortement le store en tirant vers vous.

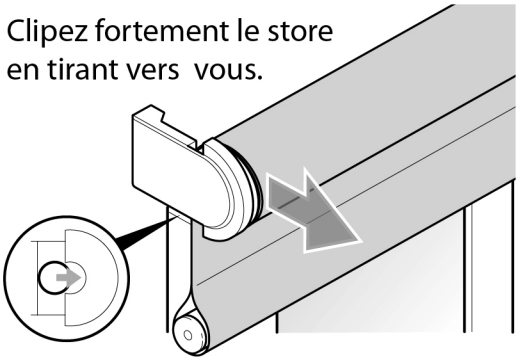

Emboitez et clipez le bloqueur.

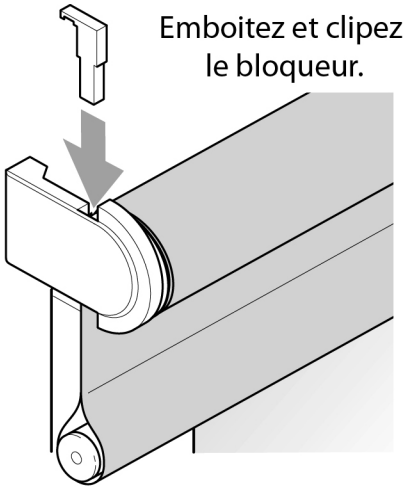

11 Test

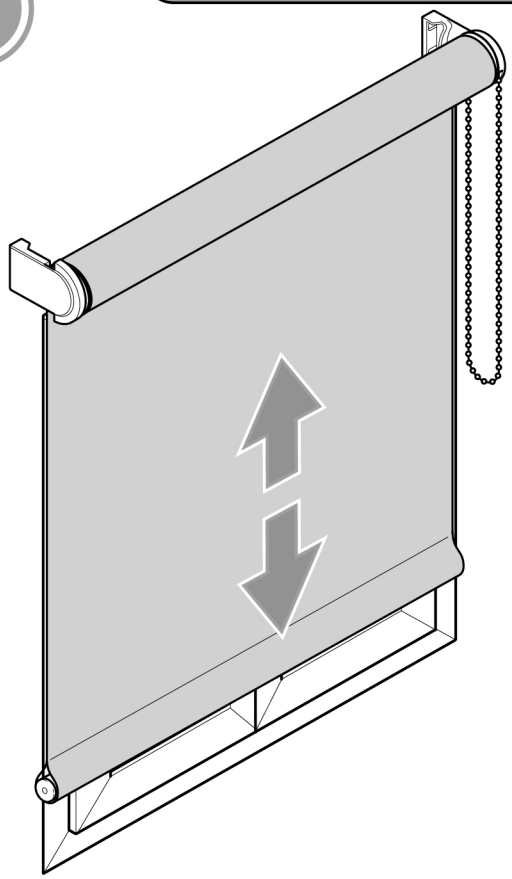

Testez le bon fonctionnement de votre store.

Garantie

Tous nos produits sont garantis deux ans contre tout vice de fabrication conformément à nos conditions générales des ventes.
Est exclu de la garantie tout défaut provenant d'une installation non-conforme, négligence ou mauvais entretien.

Stores&Moustiquaires
La référence qualité prix